НМК
ОСНОВАНА В 1997 ГОДУ

НОВОСИБИРСКАЯ
МЕТАЛЛООБРАБАТЫВАЮЩАЯ
КОМПАНИЯ

Стальные банные печи «Сибирь»

Теплые традиции нового поколения

НМК
ОСНОВАНА В 1997 ГОДУ
НОВОСИБИРСКАЯ МЕТАЛЛООБРАБАТЫВАЮЩАЯ КОМПАНИЯ

Сибирь

Стальные банные печи «Сибирь»

Стальные банные печи "Сибирь" – это надежность толстостенного металла в совокупности с высокими технологическими свойствами. Абсолютно все модели стальных **банных печей "Сибирь"** выполнены из стали **толщиной 6 мм** по всей конструкции, что обеспечивает высокую прочность печи и долговечность при использовании.



КУБАНЬ



КАТУНЬ



СИБИРЬ







КОПЕЕЧКА

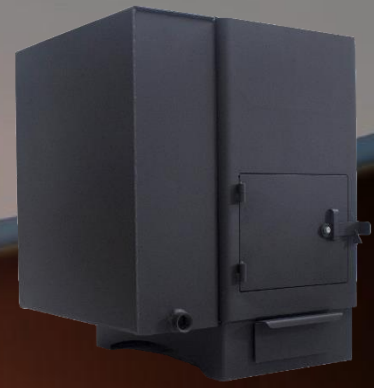

НМК
ОСНОВАНА В 1997 ГОДУ
НОВОСИБИРСКАЯ МЕТАЛЛООБРАБАТЫВАЮЩАЯ КОМПАНИЯ

Сибирь

Модельный ряд стальных банных печей «Сибирь»



КУБАНЬ

СИБИРЬ
с закрытой каменкой



СИБИРЬ
со встроенным баком



КОПЕЕЧКА
с ВТК



КАТУНЬ



СИБИРЬ
под навесной бак



КОПЕЕЧКА
без ВТК



НМК
ОСНОВАНА В 1997 ГОДУ
НОВОСИБИРСКАЯ МЕТАЛЛООБРАБАТЫВАЮЩАЯ КОМПАНИЯ

Схема устройства банных печей Сибирь

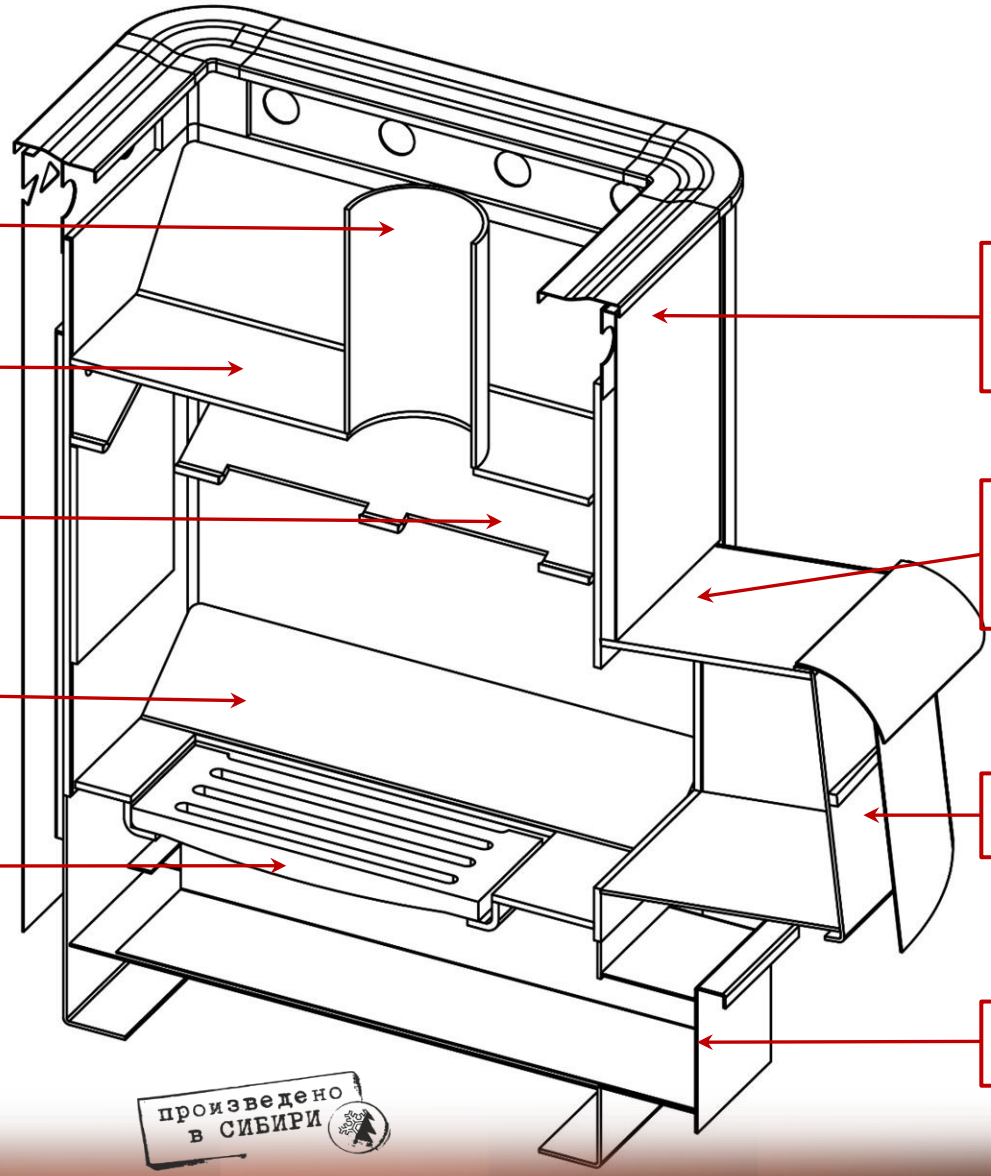

- Выход дымохода
- Каменка
- Отбойник пламени
- Топочная камера
- Чугунный колосник
- Конвекционный кожух
- Выносной топочный канал
- Топочная дверца
- Зольник

произведено в СИБИРИ

НМК
ОСНОВАНА В 1997 ГОДУ
НОВОСИБИРСКАЯ МЕТАЛЛООБРАБАТЫВАЮЩАЯ КОМПАНИЯ

Сибирь

Банная печь «КУБАНЬ»



Толщина стали:
6 мм

Длина топочной камеры:
400 мм

Объем парильного помещения:
12-24 м^3

ВЕС: 120 кг

НМК
ОСНОВАНА В 1997 ГОДУ
НОВОСИБИРСКАЯ МЕТАЛЛООБРАБАТЫВАЮЩАЯ КОМПАНИЯ

Сибирь

Банная печь «КАТУНЬ»





Толщина стали:
6 мм
Длина топочной камеры:
400 мм
Объем парильного помещения:
12-24 $м^3$

ВЕС: 160 кг

НМК
ОСНОВАНА В 1997 ГОДУ
НОВОСИБИРСКАЯ МЕТАЛЛООБРАБАТЫВАЮЩАЯ КОМПАНИЯ

Сибирь

Банная печь «Сибирь» с закрытой каменкой





Толщина стали:
6 мм

Длина топочной камеры:
450 мм

Объем парильного помещения:
10-20 $м^3$

ВЕС: 122 кг

НМК
ОСНОВАНА В 1997 ГОДУ
НОВОСИБИРСКАЯ МЕТАЛЛООБРАБАТЫВАЮЩАЯ КОМПАНИЯ

Сибирь

Банная печь «СИБИРЬ» с баком



Бак из черного металла

Толщина стали:
6 мм
Длина топочной камеры:
400 мм
Объем парильного помещения:
10-15 $м^3$

ВЕС: 130 кг

НМК
ОСНОВАНА В 1997 ГОДУ
НОВОСИБИРСКАЯ МЕТАЛЛООБРАБАТЫВАЮЩАЯ КОМПАНИЯ

Сибирь

Банная печь «СИБИРЬ» под навесной бак



Толщина стали:
6 мм
Длина топочной камеры:
400 мм
Объем парильного помещения:
10-20 $м^3$

ВЕС: 110 кг

НМК
ОСНОВАНА В 1997 ГОДУ
НОВОСИБИРСКАЯ МЕТАЛЛООБРАБАТЫВАЮЩАЯ КОМПАНИЯ

Сибирь

Банная печь «КОПЕЕЧКА» без ВТК

Бак из черного металла



Толщина стали:
6 мм

Длина топочной камеры:
400 мм

Объем парильного помещения:
6-15 м^3

ВЕС: 60 кг
Без бака

Бак приобретается отдельно

НМК
ОСНОВАНА В 1997 ГОДУ
НОВОСИБИРСКАЯ МЕТАЛЛООБРАБАТЫВАЮЩАЯ КОМПАНИЯ

Сибирь

Банная печь «КОПЕЕЧКА» с ВТК

Бак из черного металла



Бак приобретается отдельно

Толщина стали:
6 мм

Длина топочной камеры:
400 мм

Объем парильного помещения:
6-15 м^3

ВЕС: 68 кг
Без бака

НМК
ОСНОВАНА В 1997 ГОДУ
НОВОСИБИРСКАЯ МЕТАЛЛООБРАБАТЫВАЮЩАЯ КОМПАНИЯ

Сибирь

Конкурентные преимущества банных печей «Сибирь»





- √ **Толщина металла – 6 мм**
- √ **Вес печи**
- √ **Усиленная задняя стенка топки – 12 мм**
- √ **Система дожига вторичных газов**
- √ **Система «чистое стекло»**
- √ **Можно топить углем (бурым)**
- √ **Возможность установки газовой горелки**









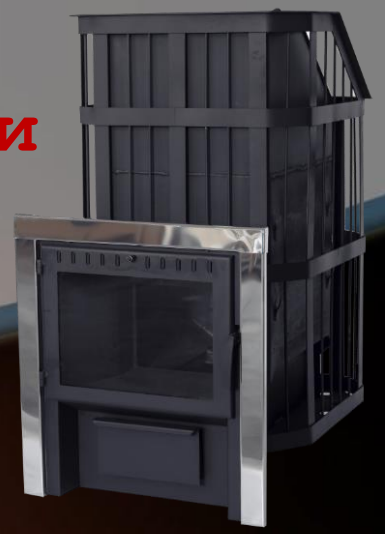

НМК
ОСНОВАНА В 1997 ГОДУ
НОВОСИБИРСКАЯ МЕТАЛЛООБРАБАТЫВАЮЩАЯ КОМПАНИЯ

Сибирь

Стальные банные печи «Сибирь»

Банные печи "Сибирь" - настоящая находка для ценителей традиционной **русской бани на дровах.** Главным отличительным признаком, выделяемым среди рыночных аналогов, является **толщина металла (6 мм)** из которого изготовлены печи и их вес.

Банные печи "Сибирь" были изготовлены с учетом пожеланий покупателей на основании изучения и совершенствования отечественных и зарубежных аналогов, собственного опыта **завода «НМК»** и, что самое главное, с учетом рекомендаций любителей и ценителей русской бани.

Печи вобрали в себя **мощь и надежность толстостенного металла** с одной стороны, компактность и комфортность при эксплуатации с другой. Инженеры **завода «НМК»** создали такую конструкцию печи, которая позволяет использовать в качестве дополнительного источника топлива **бурый уголь**, что особенно актуально при эксплуатации в суровых климатических условиях Сибири и районах Крайнего Севера.

Банные печи "Сибирь" зарекомендовали себя как надежный источник комфортного и здорового пара.

Банные печи "Сибирь" - Комфорт, надежность и эстетика Вашей бани